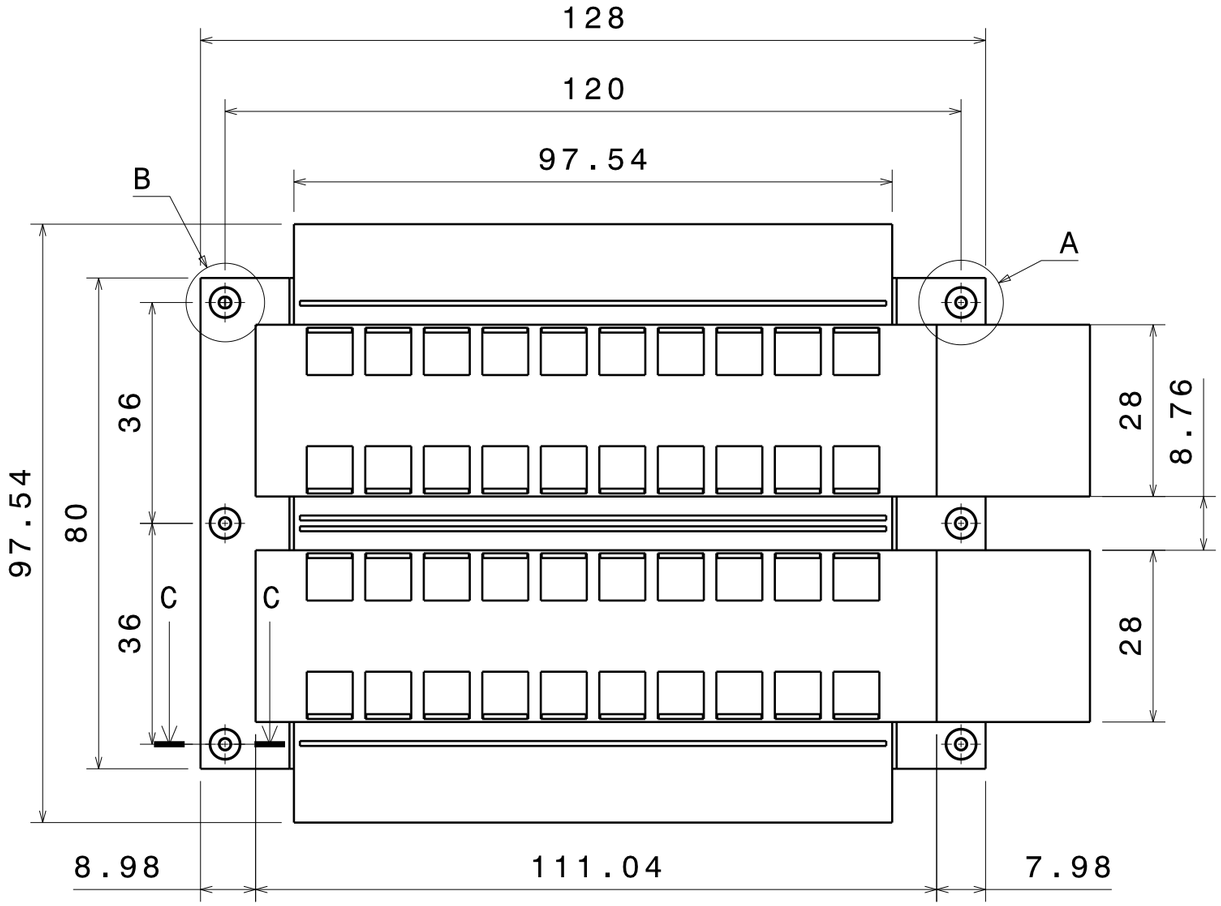

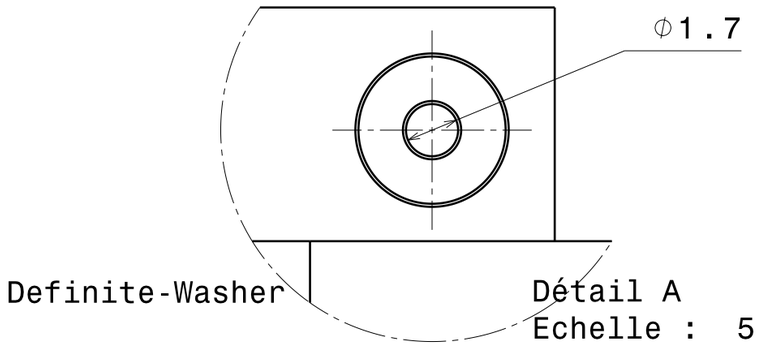

Détail A
Echelle : 5:1

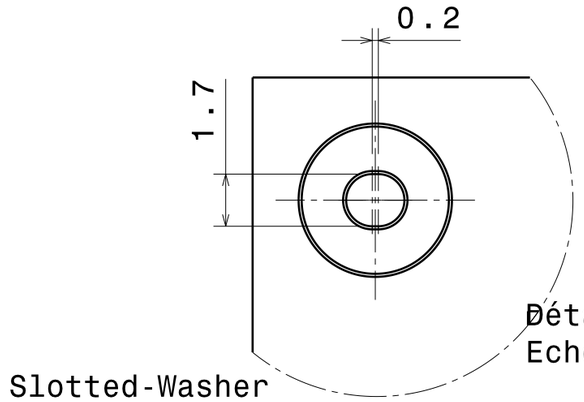

Détail B
Echelle : 5:1

Coupe CC Echelle 5:1

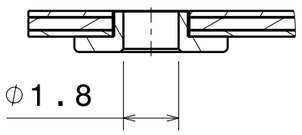

Free-Washer

DESIGNED BY: Maarten Weber	DRAWING NAME		
DATE: 27.02.2009	Proposal for a module desingn		
SCALE 1:1			
SIZE A3	UNIVERSITE DE GENEVE	24, Quai E. Ansermet, 1211 GENEVE 4 Tél:0041223796111, Fax:0041227812192	
PROJECT ATLAS	DRAWING NUMBER		

REV	NAME	DATE
A	XXX	XXX
B		
C		
D		
E		
F		
G		
H		